MAX
15kg

BIKE CARRIER

FIETSDRAGER • FAHRRADTRÄGER
PORTE VÉLO • PORTA BICICLETAS

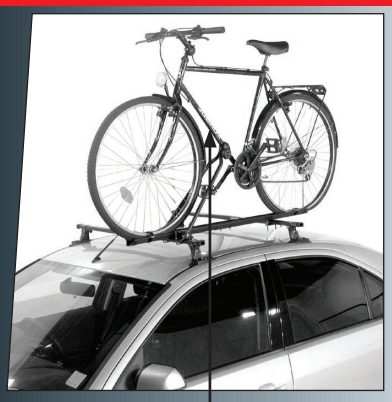

∅ = 22-43 mm.

RWTÜV GS geprüfte Sicherheit

CARPOINT®

EUROMAT
MADE FOR
CARPOINT®

- For tubular frames • Can be used with crossbars with maximum dimensions of 50 x 60 mm
- Net weight of bicycle carrier: 2,360 Kg

- Voor tubulaire frames • Voor alle imperialen met profielen tot aan een maximumdikte van 50 x 60 mm
- Netto gewicht van de fietsdrager 2,360 Kg

- Für Röhre Rahmen • Für alle Lastenträger bis zu einer max. Pofilstarke von 50 x 60 mm
- Eigengewicht des Fahrradträgers 2,360 Kg

- Pour cadres tubulaires • Pour tout type de barres de toit à éléments d'une épaisseur maximum de 50 x 60 mm
- Poids net du porte-vélos 2,360 Kg

- Para cuadros tubulares • Para todos los portaequipajes con perifiles hasta un espesor máximo de 50 x 60 mm
- Peso neto del portabicicletas 2,360 Kg

INTERSEROH RECYCLING

8 711293 004904

09.226.01 • MADE BY AUTOMAXI INTERNATIONAL IN FRANCE FOR CARPOINT
WWW.CARPOINTEUROPE.COM

0922601.indd 1 02-05-2006 12:17:34

CARPOINT®

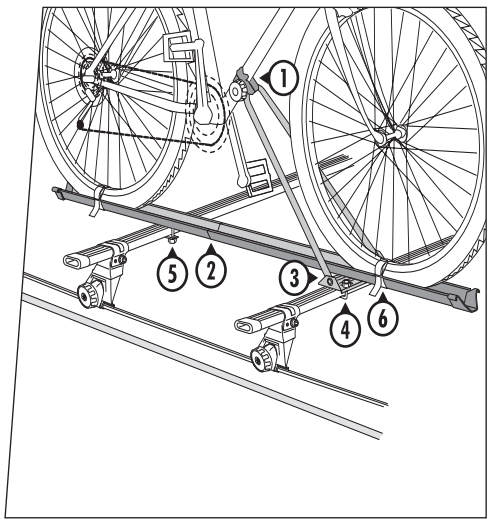

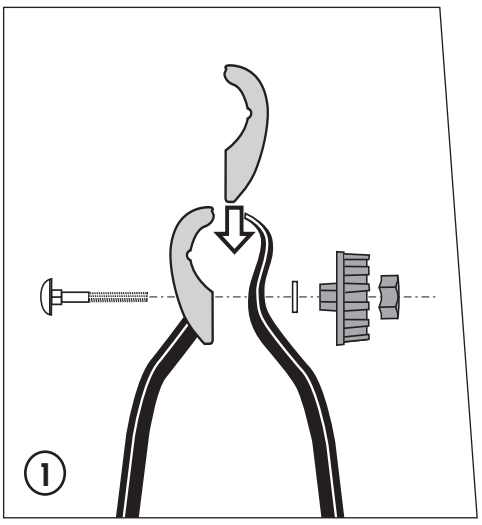

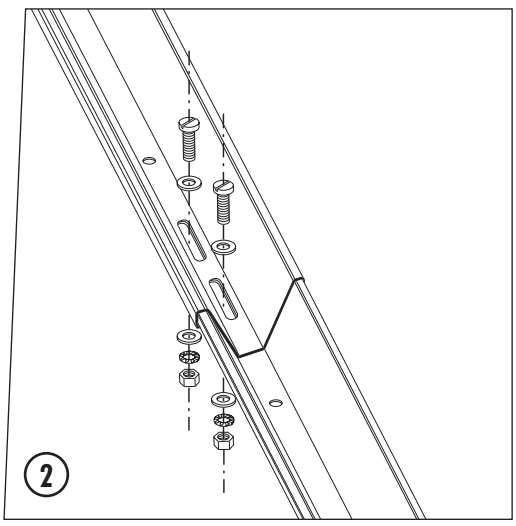

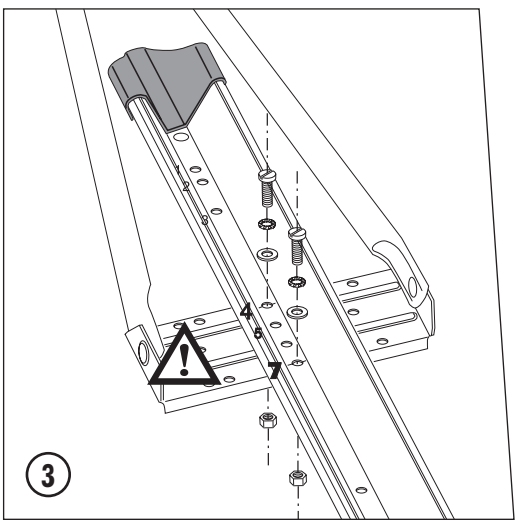

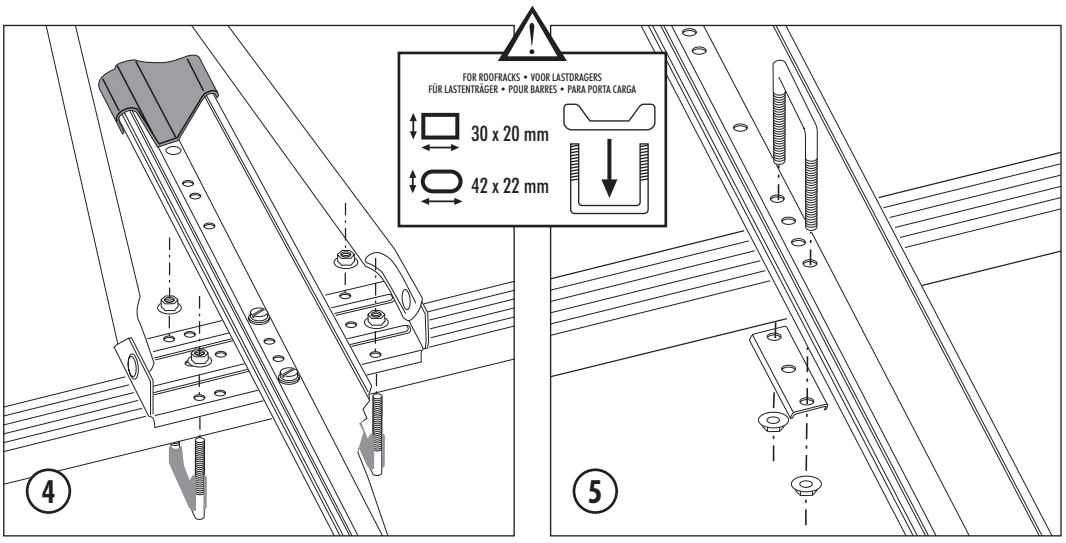

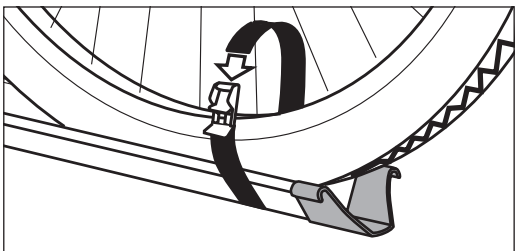

SAFETY STRAPS PROVIDED MUST BE USED
GEBRUIK VAN SJORBAND NOODZAKELIJK
SPANNGURT - VERWENDUNG OBLIGATORISCH
SANGLES À UTILISER IMPÉRATIVEMENT
USO IMPERATIVO DE LAS CORREAS

6

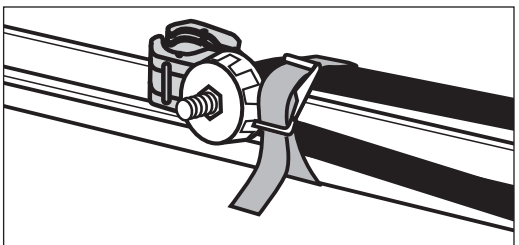

AFTER UTILIZATION
NA GEBRUIK
BEI NICHTBRAUCH
APRÈS UTILISATION
DESPUES UTILISACION

KEEP THESE INSTRUCTIONS FOR FUTURE USE • BEWAAR DEZE GEBRUIKSAANWIJZING VOOR TOEKOMSTIG GEBRUIK • BEHALTEN SIE DIESE GEBRAUCHSANWEISUNG FÜR SPÄTERE VERWENDUNGEN • GARDEZ CETTE NOTICE POUR LES UTILISATIONS FUTURES • GUARDAR ESTAS INSTRUCCIONES PARA LAS UTILIZACIONES FUTURAS

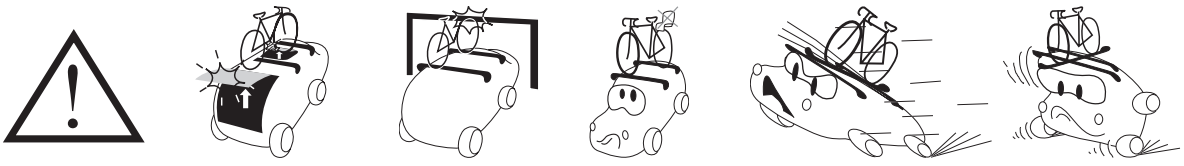

INTERSEROH RECYCLING

8 711293 004904

09.226.01 • MADE BY AUTOMAXI INTERNATIONAL IN FRANCE FOR CARPOINT
WWW.CARPOINTEUROPE.COM

Réf imp. 007121 A5-1

0922601.indd 2 02-05-2006 12:17:35